SOMPRODUCT

Instructiuni de Asamblare pentru **V-CH-CODY-FOT-BRĄZOWY**

CODY

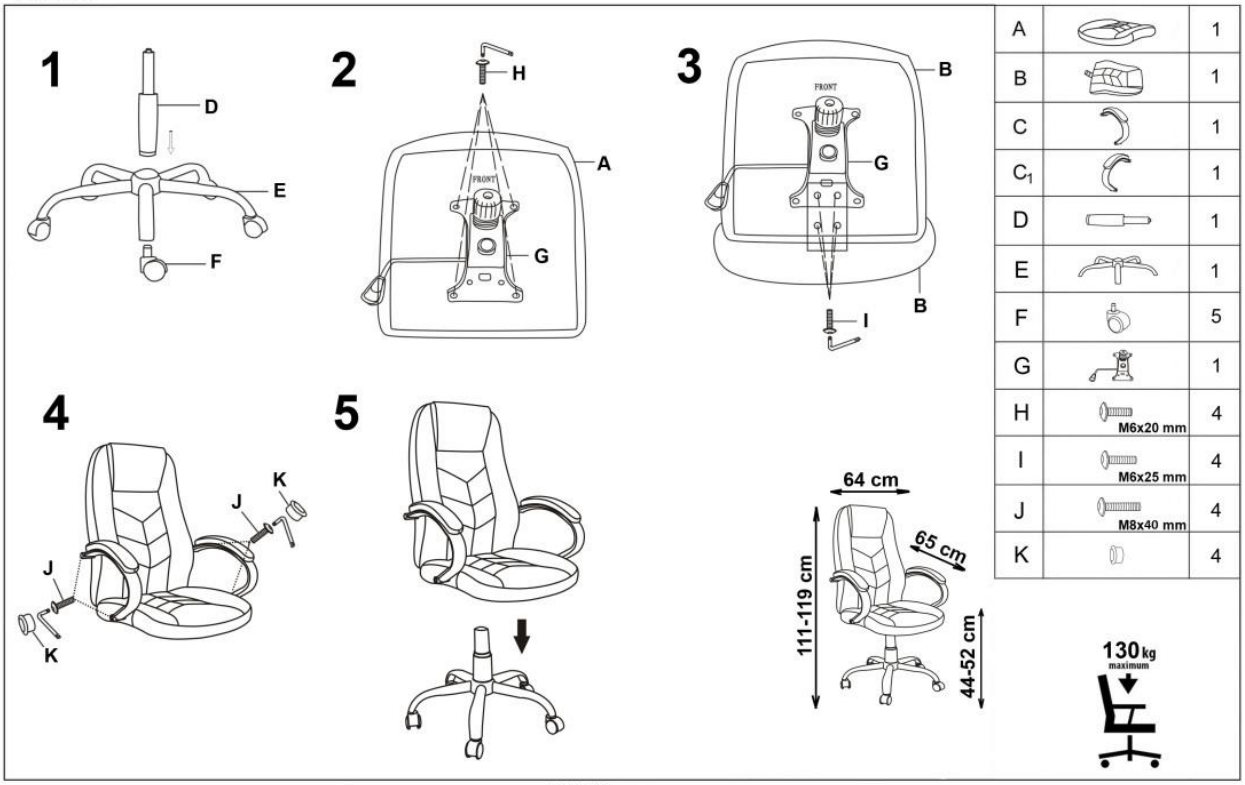

A		1
B		1
C		1
C_1		1
D		1
E		1
F		5
G		1
H	M6x20 mm	4
I	M6x25 mm	4
J	M8x40 mm	4
K		4

HALMAR Sp. z o.o.
ul. Centralnego Okręgu Przemysłowego 2, 37-450 Stalowa Wola, POLSKA / POLAND
tel. +48 15 843 28 10, fax: +48 15 842 19 57, e-mail: office@halmar.com.pl

În cazul în care întâmpinați dificultăți în asamblarea produsului, vă stăm la dispoziție.

Contact:

0316 300 830

clienti@somproduct.ro

SOMPRODUCT