SOMPRODUCT

Instructiuni de Asamblare pentru **V-CH-PORTO_2-FOT-BIAŁY**

PORTO 2

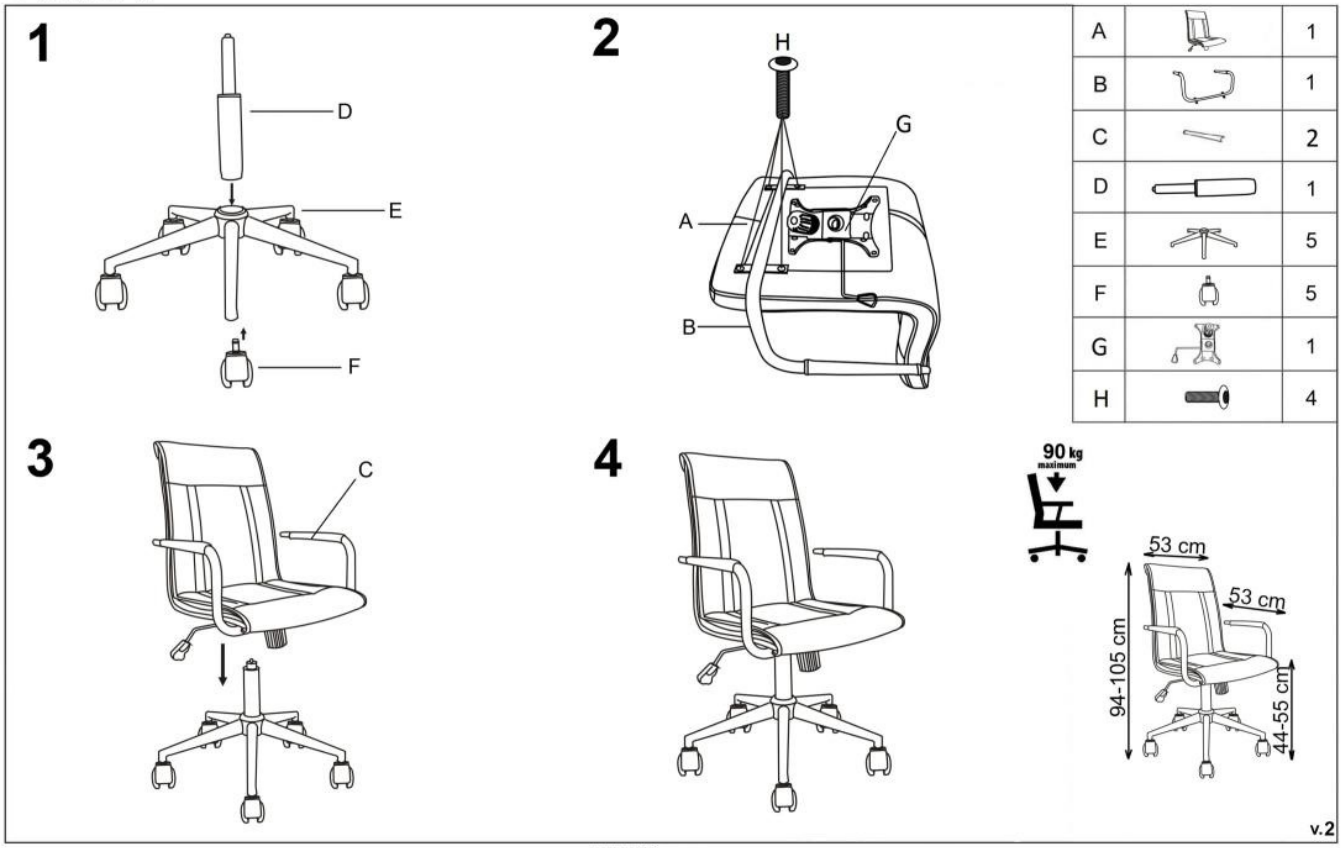

A		1
B		1
C		2
D		1
E		5
F		5
G		1
H		4

HALMAR Sp. z o.o.
ul. Centralnego Okręgu Przemysłowego 2, 37-450 Stalowa Wola, POLSKA / POLAND
tel. +48 15 843 28 10, fax: +48 15 842 19 57, e-mail: office@halmar.com.pl

În cazul în care întâmpinați dificultăți în asamblarea produsului, vă stăm la dispoziție.

Contact:

0316 300 830

clienti@somproduct.ro

SOMPRODUCT